FICHA TÉCNICA

NIRON TAPÓN

Accesorio Tapón

Gama

Sistema NIRON

Figura

Tapón

Código

NCC Ø

Descripción Proyecto:
Accesorio de polipropileno copolímero random PPR80, fabricado y certificado según norma UNE EN 15874-3, para instalaciones de fontanería (AFS, ACS) y climatización (calefacción, sistemas agua/agua, agua/aire), con temperaturas comprendidas entre -20°C y 95°C, color azul Niron.

1

Geometría y presentación

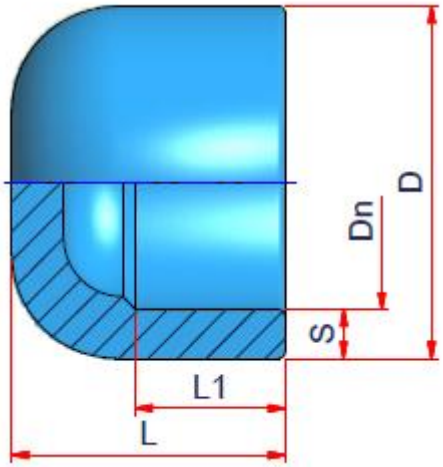

Referencia	Ø (mm)	Dn	S	D	L1	L2
NCC16	16	16	2,7	23,5	13,5	24
NCC20	20	20	3,4	30	17	29
NCC25	25	25	4,2	35,5	18	34
NCC32	32	32	5,4	45	20	40
NCC40	40	40	6,7	54	22	42
NCC50	50	50	8,3	66	25,5	48
NCC63	63	63	10,5	83	34	56
NCC75	75	75	12,5	99	43	61
NCC90	90	90	15	119	34	68
NCC110	110	110	18,3	147	37	79
NCC125	125	125	20,8	162	40	87

2

Materiales

Materia Prima	
Accesorio	PPR-80 BOREALIS

3

Características físico químicas y mecánicas

Características	Valor	Método de ensayo
Densidad volumétrica	0,898 g/cm3	ISO 1183
Punto de fluencia 23ºC v=50mm/min	23 N/mm2	ISO 527
Elongación a rotura	>50 %	ISO 527
Módulo de elasticidad	850 N/mm2	ISO 527
Índice de fluidez MFI 190ºC/5kg	0,5 g/10min	ISO 1133
Conductividad térmica (λ)	0,24 W/mK	DIN 52612
Coeficiente dilatación térmica lineal	0,15 x10(-3)	k(-1)
Zona de fusión	150-154 °C	DIN 53736 b2
Resistencia al impacto (Charpy) +23ºC sin muesca	Sin rotura	ISO 179/1 e U
Resistencia al impacto (Charpy) -30ºC sin muesca	50 kJ/m2	ISO 179/1 e U
Resistencia volumétrica	>10(15) Ω cm	IEC 93
Rigidez dieléctrica	75 kV/mm	IEC 243/1
Factor de pérdida (eléctrico)	< 5x10(-4)	DIN 53483
Resistencia al fuego	B2	DIN 4102
Rugosidad	0,007 mm	

4

Sistemas de unión

- Termofusión socket

5

Aplicaciones

- Trasiego agua fría
- Trasiego ACS
- Calefacción por radiadores
- Climatización: Circuito de frío
- Climatización: Circuito de calor
- Salas de calderas
- Piscinas
- Trasiego fluidos industriales
- Sistemas de ósmosis inversa
- Aire comprimido
- Frío Industrial

6

Certificados

- Certificado Aenor Tubería UNE EN 15874-2
- Certificado Aenor Accesorios UNE EN 15874-3
- Certificado Aenor Sistema UNE EN 15874-5
- Certificado Potabilidad ITA Istitute Tecnologie Avanzate
- Certificado 3.1b control calidad de producción EN 10204